Electrolux PROFESSIONAL

Kuorimakoneet
Vihannesten kuorimakone 15 kg

KAPPALE #

MALLI #

NIMI #

SIS #

AIA #

601900 (T15E1)	KUORIMAKONE T 15E1
601903 (T15E324)	KUORIMAKONE T15E - 3N

Lyhyt spesifikaatio

Kapp. Nro.

Vihannesten kuorimakone, jonka kapasiteetti on 15 kg/jakso. Laitteessa on helppokäyttöinen käyttöpaneeli ajastimella. Toimituksessa on vakiona hankaava kuorimalevy, jolla taataan erinomaiset tulokset.

HYVÄKSYNTÄ:

Ominaisuudet

- Hyvä näkyvyys koko kuorintajakson aikana iskunkestävästä muovista valmistetun kannen ansiosta.
- Kuorimalevy vakiona toimituksessa
- Irrotettava pyörivä levy, jonka pinnoite on lasimaista hiovaa materiaalia (laavakivi), takaa erinomaisen vihannesten kuorimistuloksen.
- Kuoret pilkotaan pieniksi tyhjennyksen helpottamiseksi.
- Pulssitoiminto poiston ohjaamiseen.
- Irrotettava kanteen kiinnitetty vesiliitin toimii koneen pesusuihkuna.
- Ajastin, joka näyttää jäljellä olevan ajan.
- Magneettitunnistimet pysäyttävät koneen toiminnan, kun kansi ja/tai luukku avataan.
- Kapasiteetti 15/18 kg, soveltuu esimerkiksi 80-300 aterialle tarjoilua kohti.

Rakenne

- Rakenne kokonaisuudessaan ruostumatonta terästä.
- IP55-vesitiivis kosketuspainikkeellinen ohjauspaneeli.
- Läpinäkyvässä polykarbonaattikannessa on magneettinen turvajärjestelmä.

Sisältyvät varusteet

- 1 kpl Kuorimalevy T10/T15 PNC 653203

Lisävarusteet

- Pesulevy T10 tai T15 kuorimakoneeseen (ei malleille joissa kuoriva kammio) PNC 653058 ❑
- Sipulinkuorimalevy 10-15 kg PNC 653184 ❑
- Kuorimalevy T10/T15 PNC 653203 ❑
- VEITSILEVY T10/T15 PNC 653204 ❑
- Sipulinkuorimalevy, suuret kappaleet - 10-15 KG PNC 653205 ❑
- Salaatin kuivauskori 15 KG PNC 653209 ❑
- RST MERISIMPUKKALEVY 10/15KG LAITTEET PNC 653620 ❑
- Pöytä liukuvalla hyllyllä 5/10/15 kg kuorimakoneet PNC 653783 ❑
- PÖYTÄ+SUODAT. HYLLYLLÄ 5/10/15 KUORIMAK. PNC 653784 ❑

Kuorimakoneet
Vihannesten kuorimakone 15 kg

Edestä

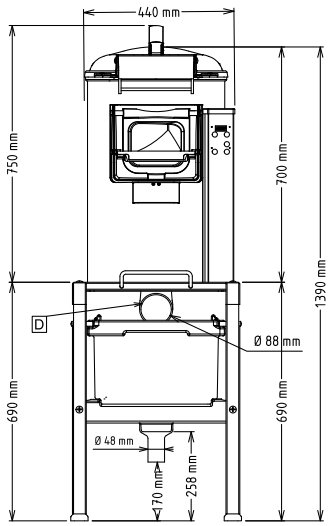

Sivulta

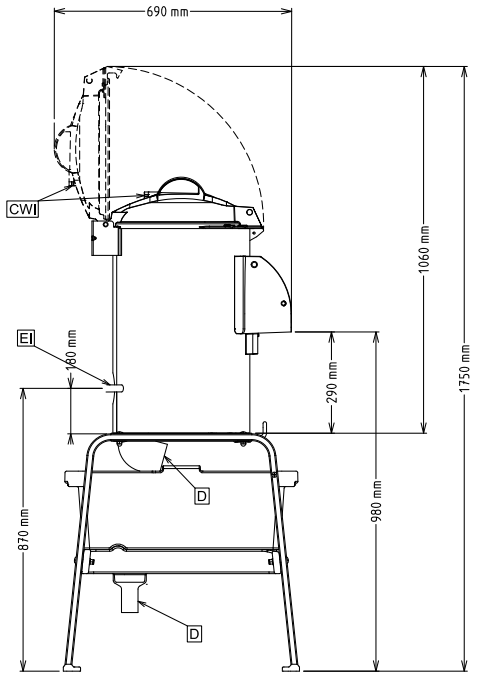

CWI1 = Kylmän veden sisääntulo
D = Poisto
EI = Sähkölliitäntä

Päältä

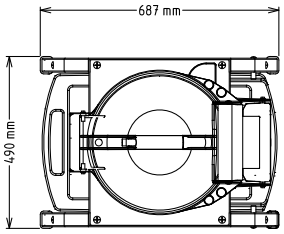

Sähkö

Jännite:	
601900 (T15E1)	220-240 V/1N ph/50/60 Hz
601903 (T15E324)	200-240/380-440 V/3 ph/50/60 Hz
Kokonaisteho:	0.37 kW

Vesi

Poistoputken koko:	80mm
Kylmän veden sisääntulon koko:	14

Kapasiteetti

Kapasiteetti:	240 kg/tunti
Kapasiteetti:	15 L

Avaintieto

Ulkomitat, leveys:	440 mm
Ulkomitat, syvyys:	690 mm
Ulkomitat, korkeus:	750 mm
Nettopaino (kg):	40

Yritys varaa oikeuden muuttaa tuotetietoja ilman erillistä ilmoitusta.
Informaatio oikea tulostusajankohtana